MÁQUINAS DE HIELO EN ESCAMA

MAXWELL
THERMOMACHINES

Las máquinas de hielo serie IFG de Maxwell producen hielo en escama subenfriado y seco que se deposita por gravedad en un contenedor o silo de almacenamiento. La superficie interior en acero inoxidable hace que este hielo en formato plano sea ideal para la conservación de productos

DISEÑO COMPACTO Y DOS OPCIONES DE CONDENSACIÓN DISPONIBLES

Estructura ligera con alta resistencia a la corrosión
- Bancada de acero galvanizado con recubrimiento de pintura al polvo que la provee de una gran resistencia mecánica y a la corrosión.

Superficie interna del generador de hielo de acero inoxidable como estándar
- La producción de hielo es adecuada para la industria alimentaria.

Compresor semi-hermético Copeland o GEA-Bock (dependiendo del modelo).
-Incluye resistencia de cárter.

Válvulas de expansión electrónicas
- Para un mayor control sobre el rendimiento y la eficiencia del intercambio térmico en el evaporador.

Acumulador de aspiración

Filtro deshidratador, visor y solenoide de líquido

Presostatos de alta y baja presión

Cuadro eléctrico integrado

Depósito de líquido en los modelos condensados por aire

Bomba dosificadora de salmuera

MÁQUINAS DE HIELO CONDENSADAS POR AIRE CON CONDENSADOR DE MICROCANAL REMOTO

400 V-III-50 Hz | R442A | Generadores de Hielo en Escama. Compresor Semihermético - Condensación por AIRE

	MODELO	Producción de hielo (Toneladas /Día)	Compresor Qv (m3/h)	Compresor Modelo	Potencia Frigorífica (kW) Temperatura Evaporación -22º	Condensador Axial Ventilador AC (Ø mm)	Condensador Axial Caudal Máx(m3/h)	Condensador Axial Plano	Plano	PVP
R442A	IFG.3T	3	61,70	4MF-13X	15,95	2x Ø 630	19000	FC2630	D3	31.381 €
	IFG.3,5T	3,5	71,40	4ML-15X	20,10	2x Ø 630	19000	FC2630	D3	31.575 €
	IFG.4T	4	78,20	4MM-20X	22,30	2x Ø 630	19000	FC2630	D5	39.426 €
	IFG.5T	5	99,40	4MU-25X	27,60	2x Ø 630	19000	FC2630	D5	40.329 €
	IFG.6T	6	120,50	6MM-30X	33,40	2x Ø 630	19000	FC2630	D5	42.313 €
	IFG.7T	7	135,10	6MT-35X	37,70	2x Ø 800	36000	FC2800	D8	51.820 €
	IFG.8T	8	153,20	6MU-40X	42,30	2x Ø 800	36000	FC2800	D8	52.441 €
	IFG.9T	9	209,10	HGX88e/2400-4	57,70	2x Ø 800	36000	FC2800	D10	64.776 €
	IFG.10T	10	237,90	HGX88e/2735-4	65,80	4x Ø 630	38000	2x FC2630	D10	67.829 €
	IFG.12T	12	281,30	HGX88e/3235-4	77,40	4x Ø 630	38000	2x FC2630	D10	69.854 €

Condiciones calculadas según siguientes datos: Tª ambiente 32 ºC,Tª condensación 47ºC, Tª media de evaporación de -22 ºC (BT), sobrecalentamiento 10 K y subenfriamiento 3K.

MÁQUINAS DE HIELO CONDENSADAS POR AGUA CON CONDENSADOR "SHELL&TUBE" INTEGRADO

400 V-III-50 Hz | R442A | Generadores de Hielo en Escama. Compresor Semihermético - Condensación por AGUA

	MODELO	Producción de hielo (Toneladas /Día)	Compresor Qv (m3/h)	Compresor Modelo	Potencia Frigorífica (kW) Temperatura Evaporación -22º	Condensador por Agua 29ºC / 35º (E/S) Caudal de agua (m3/h)	Plano	PVP
R442A	IFG.3TW	3	61,70	4MF-13X	19,10	4,2	D3	30.809 €
	IFG.3,5TW	3,5	71,40	4ML-15X	23,60	5,0	D3	31.003 €
	IFG.4TW	4	78,20	4MM-20X	26,30	5,6	D5	39.202 €
	IFG.5TW	5	99,40	4MU-25X	32,60	6,9	D5	40.105 €
	IFG.6TW	6	120,50	6MM-30X	39,20	8,3	D5	42.089 €
	IFG.7TW	7	135,10	6MT-35X	44,50	9,5	D8	51.440 €
	IFG.8TW	8	153,20	6MU-40X	49,60	10,6	D8	52.061 €
	IFG.9TW	9	209,10	HGX88e/2400-4	68,40	14,5	D10	67.558 €
	IFG.10TW	10	237,90	HGX88e/2735-4	78,00	16,6	D10	68.318 €
	IFG.12TW	12	281,30	HGX88e/3235-4	91,80	19,5	D10	70.343 €

Condiciones calculadas según siguientes datos: Tª agua (E/S): 29ºC/35ºC, Tª condensación 40ºC, Tª media de evaporación de -22 ºC (BT), sobrecalentamiento 10 K y subenfriamiento 3K.

Elementos opcionales disponibles, consúltenos:

- Variador de frecuencia para el control de velocidad de giro en el generador.

- Condensador por agua compatible con agua de mar y ánodos de sacrificio.

- Condensador por aire con ventiladores electrónicos EC.

IFG D3

IFG D5

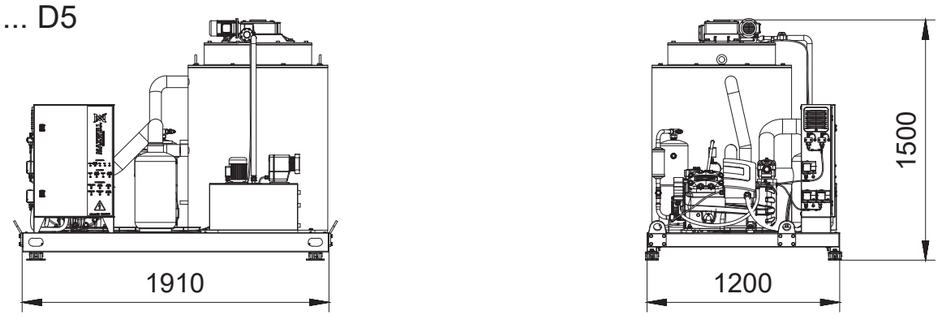

IFG D8

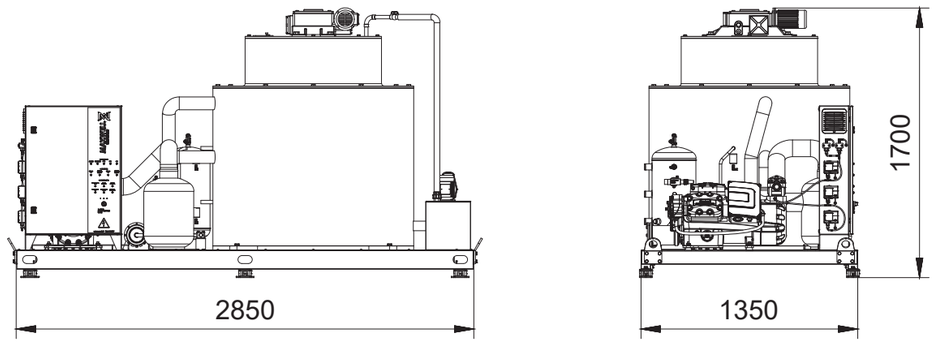

IFG D10

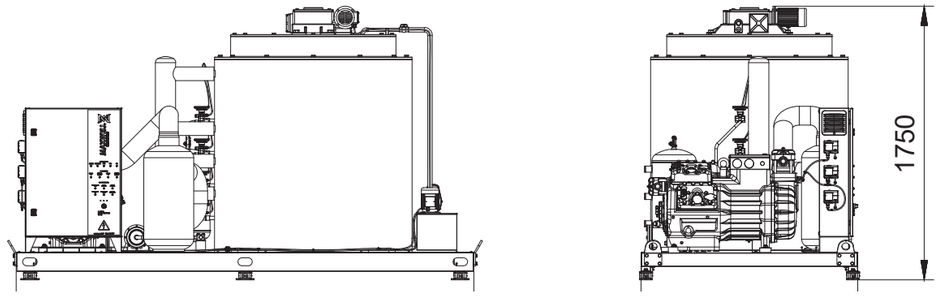

MÁQUINAS DE HIELO INDUSTRIALES **/ Generadores de Hielo en Escama / Serie IFG**

FC 2630

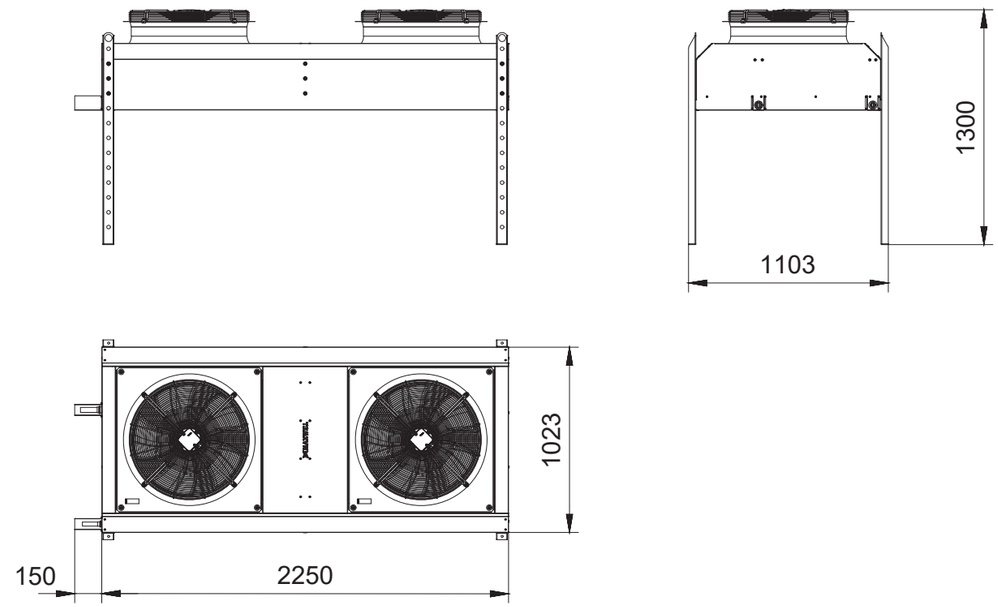
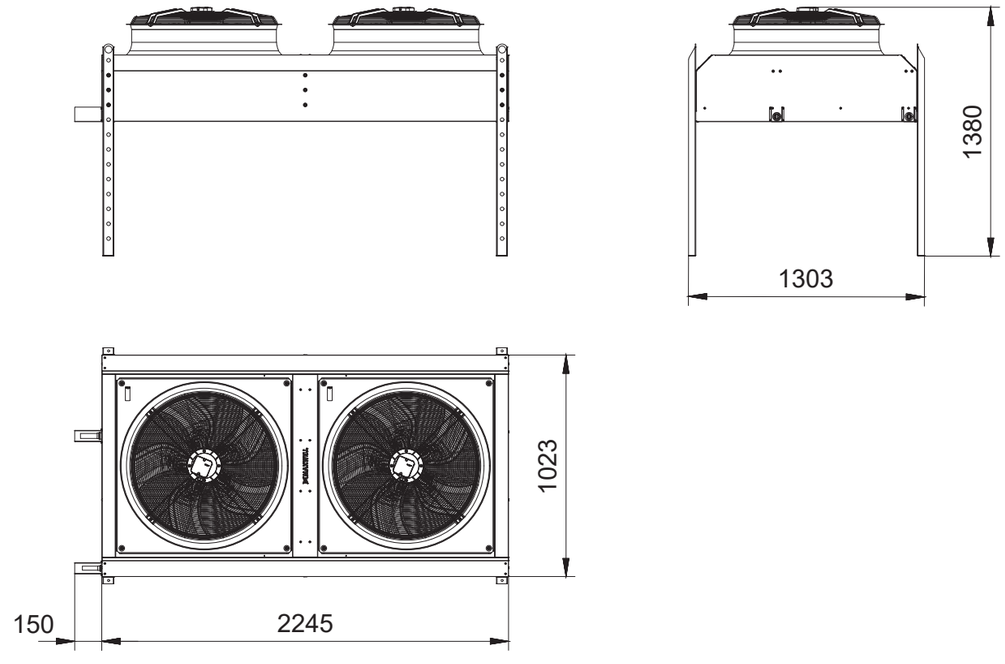
FC 2800